Fiche technique

Fig. 10BIS et 10BIS RC

Réducteur de pression

Desbordes

Applications et caractéristiques générales

- Contrôle et maintient la pression aval à une valeur réduite réglable, en écoulement comme en débit nul.
- Conserve une pression aval stable, même lors de variation de pression amont (la P aval varie de moins de 10% de la variation de P amont conformément à la norme).
- Pour adduction d'eau domestique et usages industriels.
- N'exige aucun entretien ; sans risque de blocage car insensible au tartre et aux impuretés de l'eau.
- Fonctionne dans toutes les positions/orientations
- Garantit un débit élevé avec une pression de sortie stable car affectée d'une faible perte de charge.
- Assure le rôle de réducteur de pression (désignation officielle) mais également de "régulateur" et de "détendeur" (désignation plutôt réservée au gaz).
- Réglable : livré non réglé
- Equipé de 2 prises latérales pour manomètre aval et purge.
- Existe avec ressort compensateur : type 10 bis RC, pour une pression aval plus faible

Caractéristiques techniques

DN		PFA bar	PS (bar)				Cat	Références 10 bis	Vvs-nr	Références 10 bis RC	Vvs-nr
"	mm		L1	L2	G1	G2					
3/8	10	25	25	25	X	25	3.3	**149B7003**		**149B7019**	
1/2	15	25	25	25	X	25	3.3	**149B7004**		**149B7020**	
3/4	20	25	25	25	X	25	3.3	**149B7005**		**149B7021**	
1	25	25	25	25	X	25	3.3	**149B7006**		**149B7022**	
1 1/4	32	25	25	25	X	25	3.3	**149B7007**		**149B7023**	
1 1/2	40	25	25	25	X	25	3.3	**149B7008**		**149B7024**	
2	50	25	25	25	X	20	3.3	**149B7009**		**149B7025**	
2 1/4	60	25	25	25	X	16	3.3	**149B7010**		**149B7026**	
2 1/2	65	25	25	25	X	15	3.3	**149B7011**		**149B7027**	
3	80	25	25	25	X	12	3.3	**149B7012**		**149B7028**	
4	100	25	20	25	X	10	3.3	**149B7225**		-	

L1, L2, G1 et G2 correspondent aux liquides/gaz groupés selon leur niveau de dangerosité défini par la Directive des équipements sous pression (PED). L'article 3.3 désigne les équipements ne devant pas porter de marquage CE.

- **Raccordement** : femelle/femelle, gaz cylindrique G (BSP)
- **Prises latérales pour manomètre aval :** 1/4"
- **Pression de fonctionnement admissible PFA en eau** : voir tableau
- **Pression maxi admissible PS autres fluides** : Voir tableau
- **θ :** Mini. -10 °C
  Maxi. en service continu : 80 °C
  (40°C fioul domestique)
- **Fluides admis** : eau, air et gaz neutres, fioul domestique
- **Agréments** : ACS - WRAS VA (sauf 10bisrc)
- **Normes construction internationales** :
  Réducteurs de pression EN 1567
  Raccordement filetages EN ISO 228

Encombrement

DN	D		A	B	C	G	Poids
	"	mm	mm	mm	mm	mm	(kg)
10	3/8	12/17	48	120	92	92	1,25
15	1/2	15/21	48	120	92	92	1,25
20	3/4	20/27	55	130	108	108	1,75
25	1	26/34	60	160	123	123	2,70
32	1 1/4	33/42	77	180	155	155	4,80
40	1 1/2	40/49	84	205	172	172	6,50
50	2	50/60	105	235	198	198	9,80
60	2 1/4	60/70	105	235	198	198	9,80
65	2 1/2	66/76	118	270	215	215	13,50
80	3	80/90	143	300	234	234	17,90
100	4	102/114	120	350	250	260	33,60

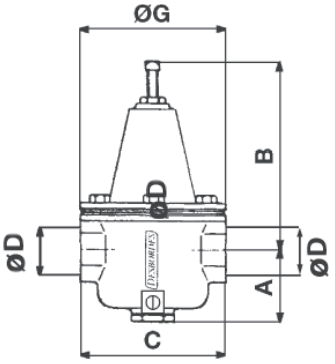

www.dPompe.fr - Tel.: 02.52.46.00.09 - info@dpompe.fr - Fax : 09.56.80.08.74

Nomenclature et matériaux

N°	Désignation	Matériaux	EURO	ANSI
1	CORPS	Bronze	CuSn5Zn5Pb5-C	ASTM B 505
2	RESSORT	Acier traité anti corrosion	SH ou VD CrSi	
3	PRESSE-RESSORT	Laiton	CuZn39Pb3	ASTM B 124
4	CHAPEAU	Laiton ou bronze d'alu ou bronze	CuZn39Pb1 CuAl9 ou CuSn5Zn5Pb5	
5	BOUCHON DE CUVE	Laiton ou Bronze	CuZn39Pb3 CuSn5Zn5Pb5 - C	
6	JOINT	NBR (Nitrile) ou fibre		
7	VIS	Inox	X5CrNi 18-10	AISI 304
8	MEMBRANE	NBR(Nitrile armé polyamide)		
9	PLAQUE	Laiton ou bronze	CuZn39Pb2 ou CuSn5Zn5Pb5	
10	ETRIER	Bronze d'aluminium ou Laiton DZR ou Bronze	CuAl9 CuZn36Pb2As CuSn5Zn5Pb5	
11	JOINT	NBR (Nitrile)		
12	VIS	Inox	X5CrNi 18-10	AISI 304
13	JOINT	NBR (Nitrile)		
14	BOUCHON PRISE MANO	Laiton DZR	CuZn36Pb2As	
15	VIS DE REGLAGE	Inox	X5CrNi 18-10	AISI 304
16	ECROU	Inox	X5CrNi 18-10	AISI 304
17*	RESSORT COMPENSATEUR	Inox	X10CrNi 18-8	AISI 302

Cette nomenclature n'est pas valable pour le DN 100; nous consulter si besoin
* Sur modèle 10bisrc uniquement

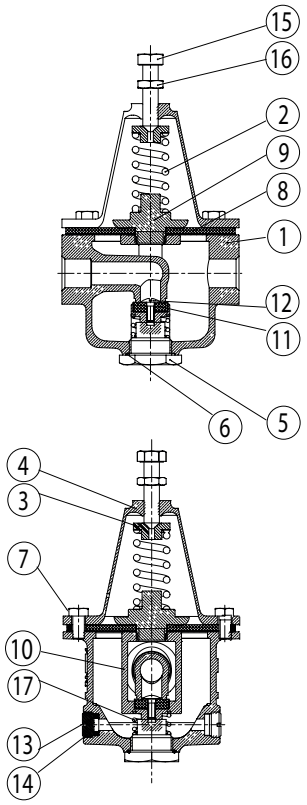

Caractéristiques de fonctionnement

• Plage de réglage de pression

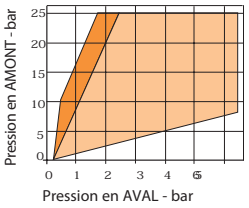

(DN 10 - 50 mm)

Zone d'utilisation NORMALE

Zone d'utilisation nécessitant un RESSORT COMPENSATEUR (10BIS RC) - Sauf DN 100 -

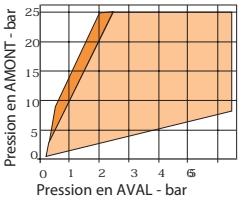

(DN 60 - 100 mm)

• Capacité de débit

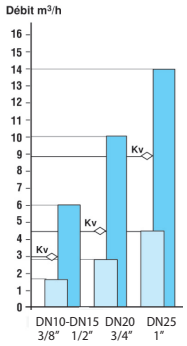

Débit à la vitesse retenue par la norme (2 m/s)

Débit maxi (pression de sortie nulle) sous 8 bar amont.

Kv : Débit en m³/h lorsque la pression de sortie devient 1 bar plus faible que son réglage à débit nul.

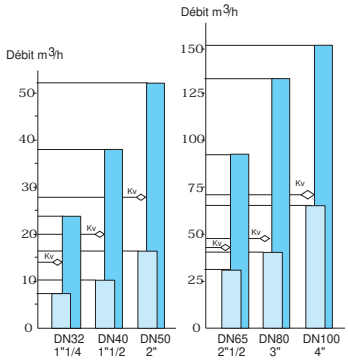

Les modifications, erreurs et fautes d'impression ne peuvent donner lieu à aucun dédommagement. Danfoss se réserve le droit de modifier ses produits sans préavis. Toutes les marques de ces produits sont la propriété des compagnies respectives. Tous droits réservés.

www.dPompe.fr - Tel.: 02.52.46.00.09 - info@dpompe.fr - Fax : 09.56.80.08.74