EN 12050-2

CAL170 GXVM 25

POSTES DE RELEVAGE
POUR EAU CLAIRE OU LÉGÈREMENT CHARGÉE

Fabriqué en France

- ~~SH~~ Sortie d'Habitation
- SMS Sortie de Micro-Station
- SFO Sortie de Fosse
- EP Eaux Pluviales
- SFI Sortie de Filtre
- ED Eaux de Drainage

GARANTIE 2 ANS

calpeda®

CAL170 GXVM 25 Eau claire ou légèrement chargée

Livré monté prêt à poser. Conforme aux prescriptions de la norme européenne 12050-2.

Volume de bâchée du poste ≈ 50 Litres
(Avec réglage usine du flotteur)

LES + PRODUIT
- Couvercle étanche avec fermeture 12 points à vis TH
- Passage 50 mm
- Livré avec 20 m de câble

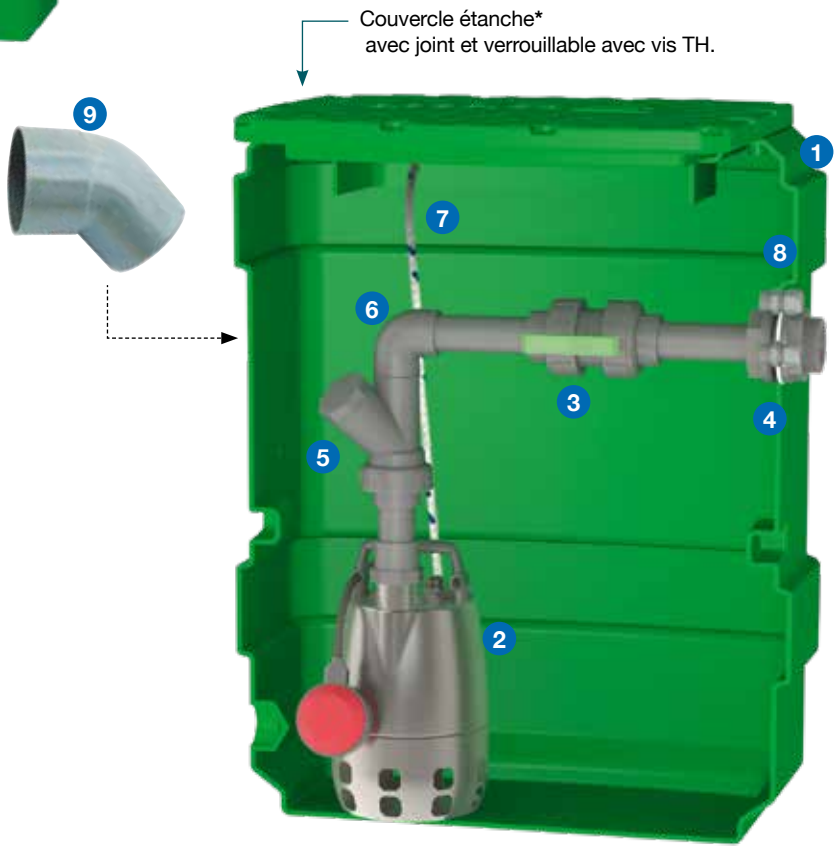

*** Couvercle étanche à 0.5 bar pour une installation hors fouilles (exemple : sous-sol).**

Composition

1. 1 cuve enterrable en polyéthylène très résistant.
   Hauteur 790 mm. Volume 170 litres.
   - température maxi d'utilisation : + 35°C
2. 1 pompe de relevage spéciale eau chargée
   *(roue vortex - passage **25 mm**)* livrée avec 20 m de câble + 1 flotteur réglable pour marche/arrêt.
3. 1 vanne d'arrêt avec raccord union pour la maintenance en PVC Ø40.
4. 1 passage de paroi en PVC Ø40 x 2" pour le raccordement du refoulement.
5. 1 clapet à boule spécial eaux usées en PVC Ø40.
6. 1 tuyauterie rigide *(intérieur)* en PVC Ø40.
7. 1 corde de sécurité Ø6.
8. 2 presse-étoupes pour le passage de câbles :
   1 pour l'alimentation électrique de la pompe, et 1 pour le câble de flotteur alarme trop-plein *(option)*.

Livrés séparés non montés :

9. 1 coude à 45° mâle/femelle pour PVC Ø100.
10. 2 joints à lèvre en Ø100 : 1 pour monter le tuyau d'arrivée
    1 pour la ventilation.
    Perçage à réaliser en Ø108 *(scie cloche non fournie)*.
11. 1 joint à lèvre et 1 raccord pour effectuer une ventilation en Ø50. Perçage à réaliser en Ø60 *(scie cloche non fournie)*.
12. 1 fiche mâle démontable en 230V.

Attention !
Un poste de relevage pour eaux chargées nécessite un entretien régulier, consistant à nettoyer et rincer la cuve, la pompe, le flotteur...
La garantie constructeur n'exclut pas l'entretien.

CAL170 GXVM 25 Eau claire ou légèrement chargée

Encombrements

Poids net de la cuve CS 170 nue : 15 kg
Postes livrés avec la pompe : GXVM 25-6 - 20M *(0.25 Kw - 2.3A)* **ou** GXVM 25-10 - 20M *(0.45 Kw - 4.5A)* avec 20 m de câble.

Cuve seule	Poids de la cuve seule kg	Volume en litres	Poste livré avec la pompe GXVM 25-6 ou GXVM 25-10	Poids du poste équipé en kg	*FEA maxi *Fil d'Eau d'Arrivée à percer sur site*
CS 170	15	170	CAL170 GXVM 25-6	25	- 420 mm
			CAL170 GXVM 25-10	27	

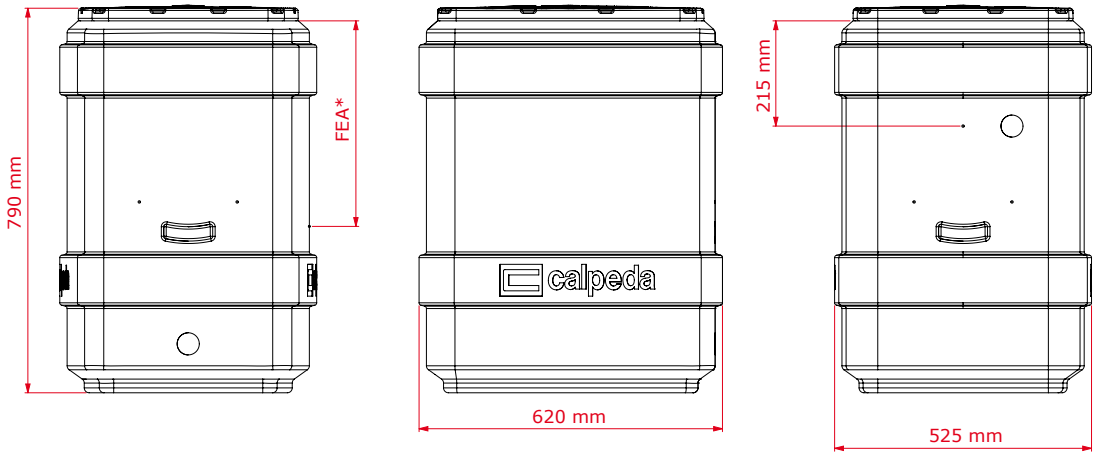

Pompe GXVM

Pompe de drainage à roue vortex. Pour eau claire et eau chargée.
Corps de pompe et turbine en inox 304 - Arbre en inox 303.
Double garniture mécanique en céramique d'alumine/carbone dur/NBR, dans chambre à huile.
Moteur à sec 2900 tours/minute (Service continu) - Bobinage à double imprégnation résistant à l'humidité - Isolation classe F - Protection IP X8 - Protection thermique et condensateur incorporés sur version monophasée.
Température du liquide jusqu'à + 50°C.
Profondeur d'immersion : Mini : 30 mm / Maxi : 5 mètres.
Livrée avec câble d'alimentation : HO5RNF - 3G0,75 mm² (GXVM 25-6)
HO7RNF - 3G1 mm² (GXVM 25-10).

Référence	MOTEUR				Ref. F	Pass. mm	m³/h	0	3	6	9	10.2	12	13.2
	Tension	kW	A	µf			l/min	0	50	100	150	170	200	220
GXVM 25-6 - 20M	230	0.25	2.3	8	1"1/4 V	25	H m	6	5.2	3.8	2.2	1.5	-	-
GXVM 25-10 - 20M		0.45	4.5	16				10	8.7	7.3	5.7	4.9	3.7	2.6

Dimensions et poids

Référence	Dimensions mm		Poids kg
	H	H1	
GXVM 25-6	302	267	5.3
GXVM 25-10	337	302	7.3

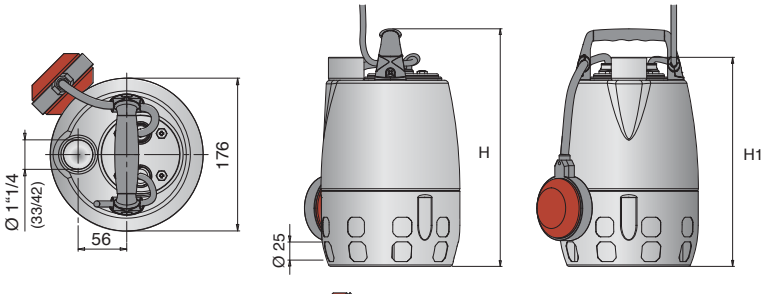

CAL170 GXVM 25 Eau claire ou légèrement chargée

Options *(sur demande)*

Kit de sortie souple
Ø 50 x Lg 600 mm
KSS 50

Kit alarme 230 volts
CATP230V-9V ZMS
+ **FBS 20** + **CP2**
Pour **GXVM 25-6**
AL230V-9V 20 ZMS 254
Pour **GXVM 25-10**
AL230V-9V 20 ZMS 463

Kit cartouche anti-odeur
KCAO

Disjoncteur-moteur : ZMS
Assure la protection du moteur électrique
ZMS 254 pour **GXVM 25-6**
ZMS 463 pour **GXVM 25-10**.

Exemple d'installation

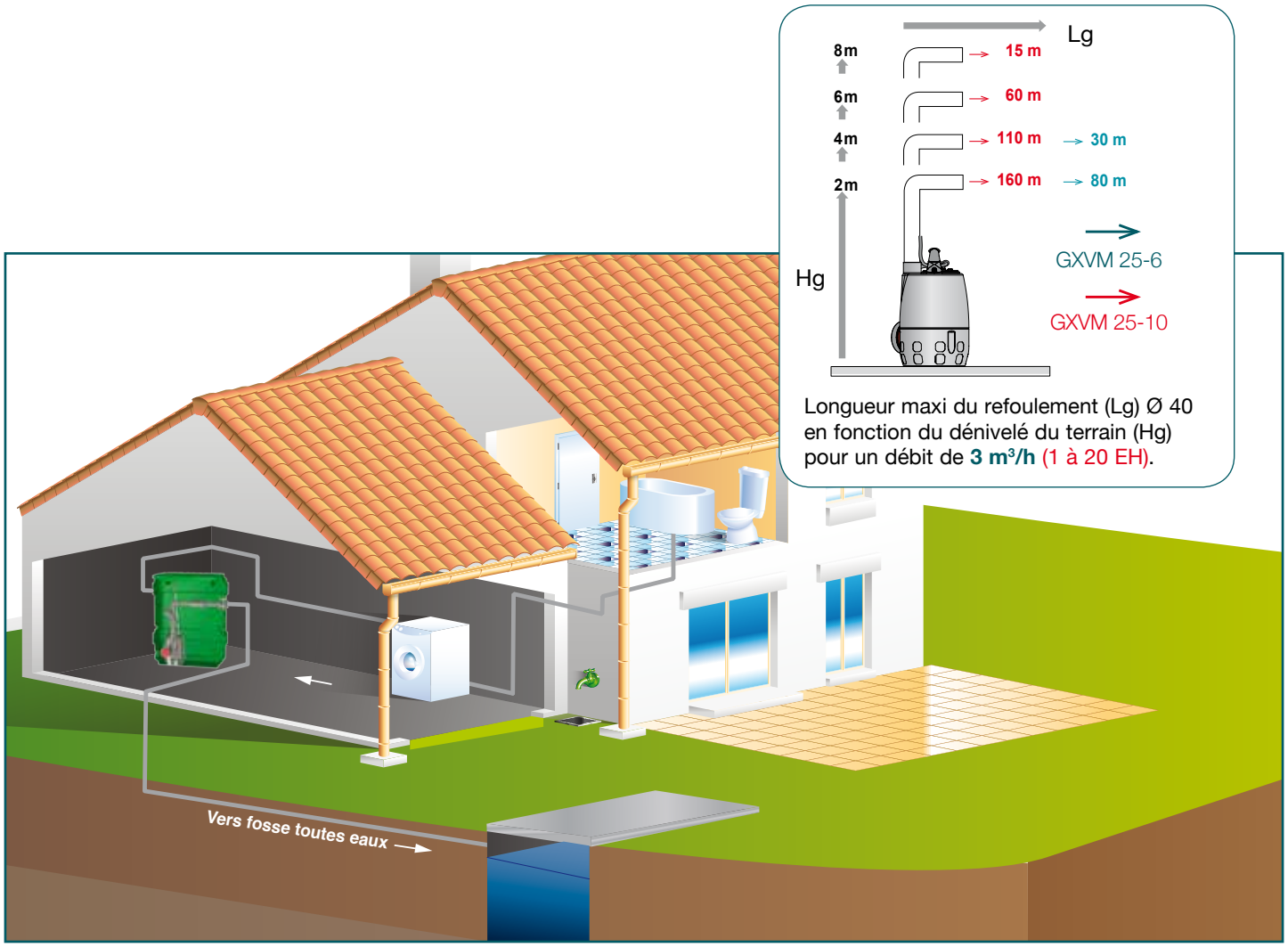

CAL170 GXVM 25 - CALPEDA (Doc). Document non contractuel et non définitif, soumis à modifications. Calpeda France se donne le droit à toute rectification concernant la présente documentation.

calpeda®