www.dPompe.fr - Tel.: 02.52.46.00.09 - info@dpompe.fr - Fax : 09.56.80.08.74

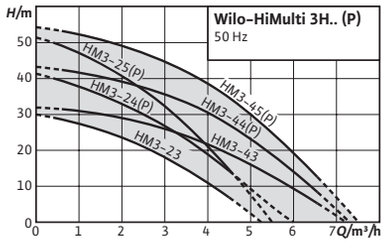

Modèle succédant à la MultiCargo HMC et la MultiPress HMP

Certifié ACS

Wilo-HiMulti 3 H

Construction
Système de distribution d'eau avec réservoir sous pression à membrane en version non auto-amorçante (HiMulti 3 H) ou auto-amorçante (HiMulti 3 H P)

Domaines d'application
- Distribution d'eau (homologation pour l'eau potable selon ACS)
- Arrosage
- Irrigation et irrigation par ruissellement
- Récupération d'eau de pluie

Dénomination

Exemple :	**HiMulti 3 H50-24 P**
HiMulti	Pompe centrifuge horizontale multicellulaire pour la distribution d'eau privée (Hi pour Home Intelligence)
3	Niveau de produit (1 pour entrée de gamme… 5 pour haut de gamme)
H	Système avec réservoir
50	Volume de la cuve en l
2	Débit nominal en m³/h
4	Nombre de roues
P	P = version auto-amorçante (sans indication = version non auto-amorçante)

Particularités/avantages
- Simple : Système Plug & Pump
- Efficace : Hydraulique à haut rendement, faible consommation électrique et très compacte grâce à l'optimisation du moteur
- Système automatique avec suppression des coups de bélier grâce à l'interrupteur à pression et au réservoir sous pression à membrane
- Silencieuse : Niveau sonore entre 56 dB(A) et 64 dB(A)

Etendue de la fourniture
- Pompe
- Contacteur manometrique
- Manomètre
- Réservoir sous pression à membrane (contenu 50 l ou 100 l)
- Flexible de refoulement avec corps en acier et raccord fileté
- Une pièce de raccord en plastique avec joint pour le raccordement manuel au tube d'arrivée
- Wilo-Connector (raccord électrique rapide)
- Notice de montage et de mise en service

Sous réserve de modifications techniques. Tous les prix s'entendent Hors Taxes, applicables au 1er janvier 2018.

www.dPompe.fr - Tel.: 01.84.16.97.95 - info@dpompe.fr - Fax : 09.56.80.08.74

Caractéristiques techniques	
Puissance	
Pression d'alimentation max. *H*	3 bar
Pression de service maximale	–
Température du fluide *T*	+5...+35 °C
Température ambiante max. *T*	40 °C
Pression maxi de service p_{max}	8 bar
Vitesse nominale *n*	2900 tr/min
Moteur/électronique	
Indice de protection	X4
Classe d'isolation	F
Raccordement électrique	
Alimentation réseau	1~230 V, 50 Hz
Raccords de tuyau	
Diamètre nominal de la bride ovale	G 1
Diamètre nominal de la bride ovale	G 1
Matériaux	
Corps de pompe	PA6T/6I-GF40
Roue	Noryl
Arbre de la pompe	1.4021 [AISI420]
Garniture mécanique	Carbone imprégné de résine/oxyde d'aluminium/ NITRILE
Cellules (corps d'étage)	Noryl
Joint d'étanchéité	EPDM

Groupe de prix : PG5

Informations de commande	
Type	**N° de réf.**
HiMulti 3 H 50-23	2543617
HiMulti 3 50-24	2543618
HiMulti 3 50-25	2543619
HiMulti 3 H 100-23	2543623
HiMulti 3 H 100-24	2543624
HiMulti 3 H 100-25	2543625
HiMulti 3 H 50-43	2543620
HiMulti 3 H 50-44	2543621
HiMulti 3 H 50-45	2543622
HiMulti 3 H 100-43	2543626
HiMulti 3 H 100-44	2543627
HiMulti 3 H 100-45	2543628

Groupe de prix : PG5

Informations de commande	
Type	**N° de réf.**
HiMulti 3 H 50-24 P	2543609
HiMulti 3 H 50-25 P	2543610
HiMulti 3 H 100-24 P	2543613
HiMulti 3 H 100-25 P	2543614
HiMulti 3 H 50-44 P	2543611
HiMulti 3 H 50-45 P	2543612
HiMulti 3 H 100-44 P	2543615
HiMulti 3 H 100-45 P	2543616

Caractéristiques du moteur

HiMulti 3 H	Alimentation réseau	Puissance nominale du moteur	Puissance absorbée	Courant nominal
		P_2 kW	P_1 kW	I A
50-23	1~230 V, 50 Hz	0,4	0,64	3
50-24	1~230 V, 50 Hz	0,4	0,64	3
50-24 P	1~230 V, 50 Hz	0,4	0,64	3
50-25	1~230 V, 50 Hz	0,5	0,73	3.3
50-25 P	1~230 V, 50 Hz	0,5	0,73	3.3
50-43	1~230 V, 50 Hz	0,4	0,64	3
50-44	1~230 V, 50 Hz	0,6	0,84	3.8
50-44 P	1~230 V, 50 Hz	0,6	0,84	3.8
50-45	1~230 V, 50 Hz	0,8	1,06	4.6
50-45 P	1~230 V, 50 Hz	0,8	1,06	4.6
100-23	1~230 V, 50 Hz	0,4	0,64	3
100-24	1~230 V, 50 Hz	0,4	0,64	3
100-24 P	1~230 V, 50 Hz	0,4	0,64	3
100-25	1~230 V, 50 Hz	0,5	0,73	3.3
100-25 P	1~230 V, 50 Hz	0,5	0,73	3.3
100-43	1~230 V, 50 Hz	0,4	0,64	3
100-44	1~230 V, 50 Hz	0,6	0,84	3.8
100-44 P	1~230 V, 50 Hz	0,6	0,84	3.8
100-45	1~230 V, 50 Hz	0,8	1,06	4.6
100-45 P	1~230 V, 50 Hz	0,8	1,06	4.6

Rendement de moteur sur la base de 400 V, 50 Hz

Sous réserve de modifications techniques. Tous les prix s'entendent Hors Taxes, applicables au 1er janvier 2018.

www.dPompe.fr - Tel.: 02.52.46.00.09 - info@dpompe.fr - Fax : 09.56.80.08.74

Plan d'encombrement

HiMulti 3H

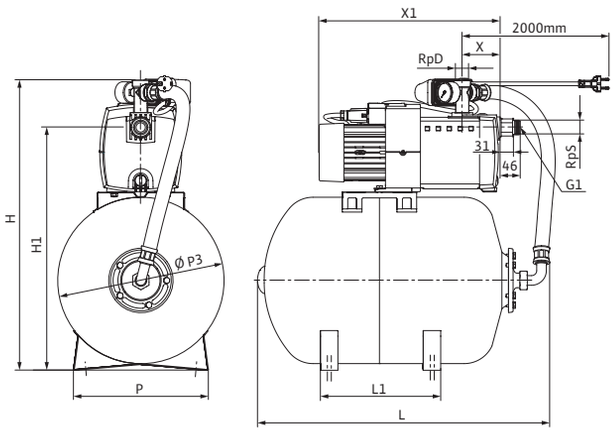

Dimensions, poids

HiMulti 3 H	Diamètres nominaux du raccord de tuyau au côté refoulement	Diamètres nominaux du raccord de tuyau côté d'aspiration	Vessel volume	Dimensions								Poids env.
	RPD	*RPS*	*V* l	*H*	*H1*	*L1*	*L2*	*P* mm	*P3*	*X*	*X1*	*m* kg
50-23	Rp 1	G1	50	662	555	275	235	308	380	87	353	23,4
50-24	Rp 1	G1	50	662	555	275	235	308	380	87	377	25
50-24 P	Rp 1	Rp 1	50	662	555	275	235	308	380	87	377	25
50-25	Rp 1	G1	50	662	555	275	235	308	380	87	421	27,1
50-25 P	Rp 1	Rp 1	50	662	555	275	235	308	380	87	421	27,1
50-43	Rp 1	Rp 1	50	662	555	275	235	308	380	87	353	24,7
50-44	Rp 1	Rp 1	50	662	555	275	235	308	380	87	397	26,8
50-44 P	Rp 1	Rp 1	50	662	555	275	235	308	380	87	397	26,8
50-45	Rp 1	Rp 1	50	662	555	275	235	308	380	87	415	28,7
50-45 P	Rp 1	Rp 1	50	662	555	275	235	308	380	87	415	28,7
100-23	Rp 1	G1	100	750	642	370	310	314	460	87	353	28,4
100-24	Rp 1	G1	100	750	642	370	310	314	460	87	377	30
100-24 P	Rp 1	Rp 1	100	750	642	370	310	314	460	87	377	30
100-25	Rp 1	G1	100	750	642	370	310	314	460	87	421	32,1
100-25 P	Rp 1	Rp 1	100	750	642	370	310	314	460	87	421	32,1
100-43	Rp 1	Rp 1	100	750	642	370	310	314	460	87	353	29,7
100-44	Rp 1	Rp 1	100	750	642	370	310	314	460	87	397	31,8
100-44 P	Rp 1	Rp 1	100	750	642	370	310	314	460	87	397	31,8
100-45	Rp 1	Rp 1	100	750	642	370	310	314	460	87	415	33,7
100-45 P	Rp 1	Rp 1	100	750	642	370	310	314	460	87	415	33,7

Sous réserve de modifications techniques. Tous les prix s'entendent Hors Taxes, applicables au 1er janvier 2018.

www.dPompe.fr - Tel.: 01.84.16.97.95 - info@dpompe.fr - Fax : 09.56.80.08.74